MANISCOPIC

MRT 2540 PRIVILEGE

- Levage : 24,60 m
- Portée maximum : 18,50 m
- Moteur : 150 cv - 110 kw
- 4 roues motrices et directrices
- Transmission hydrostatique
- Correcteur de dévers

MANITOU

PRIVILEGE

MRT 2540

ROTATION SUR STABILISATEURS DÉPLOYÉS AVEC FOURCHES

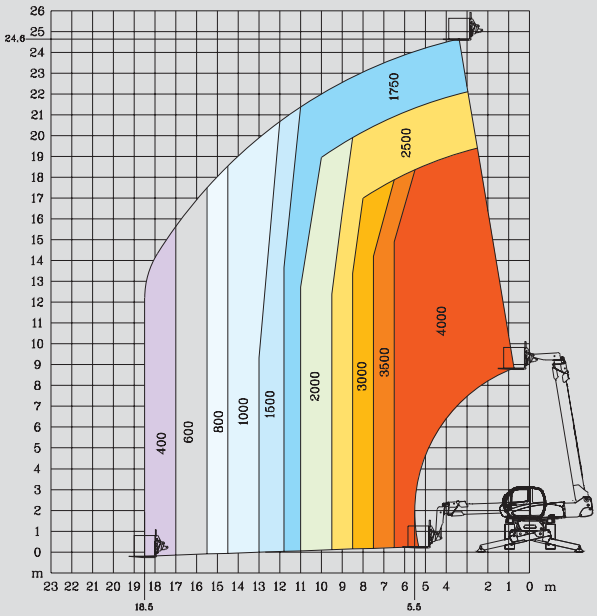

FRONTALE SUR PNEUS AVEC FOURCHES

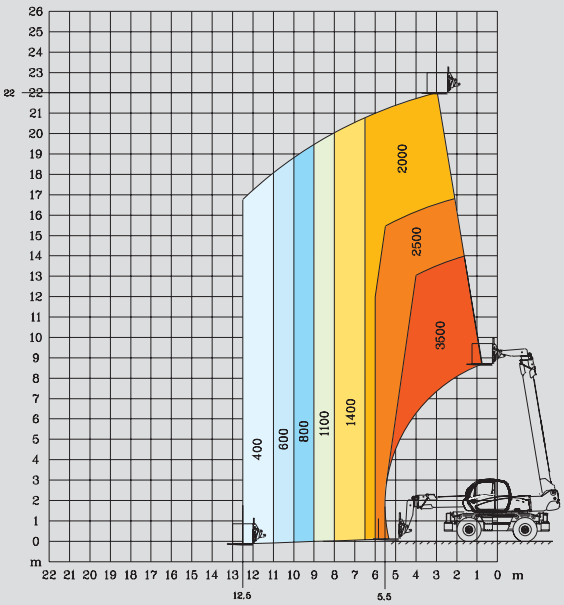

ROTATION SUR STABILISATEURS DÉPLOYÉS AVEC POTENCE GRUE

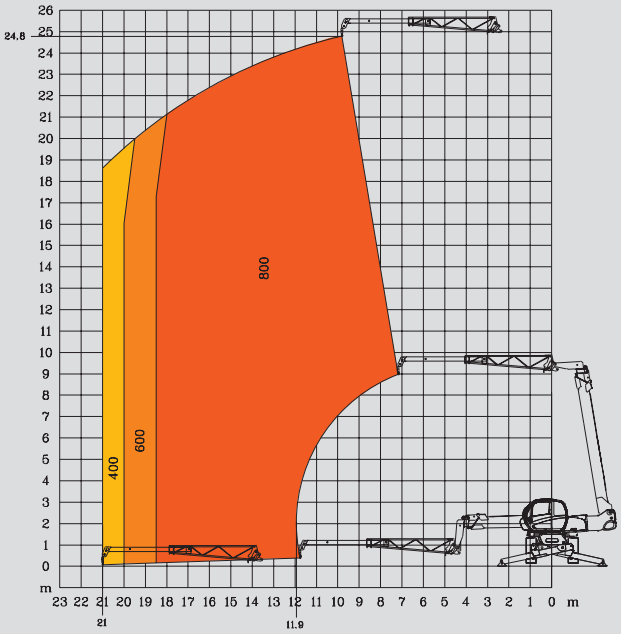

ROTATION SUR STABILISATEURS DÉPLOYÉS AVEC TREUIL 5 T

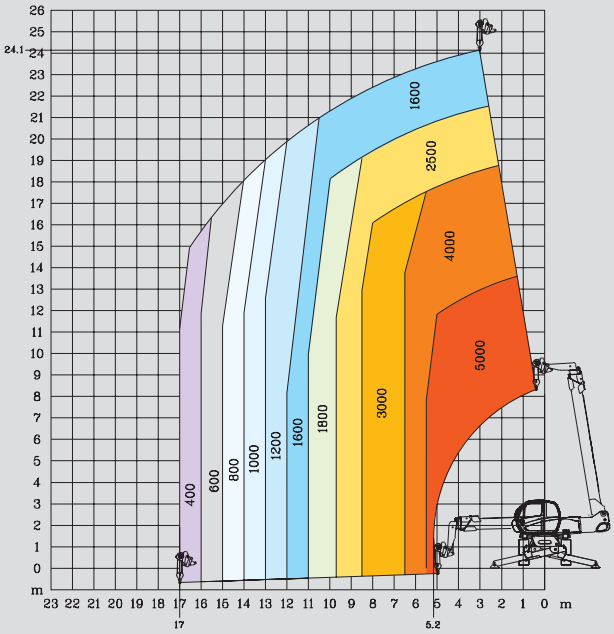

ROTATION SUR STABILISATEURS DÉPLOYÉS AVEC POTENCE P 600

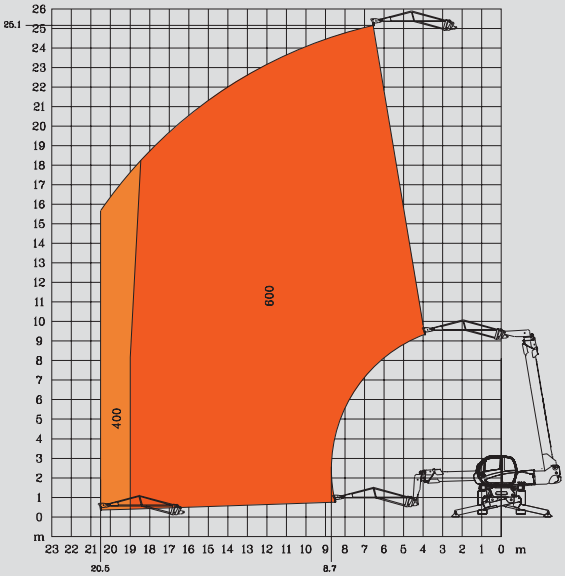

ROTATION SUR STABILISATEURS DÉPLOYÉS AVEC POTENCE P 1500

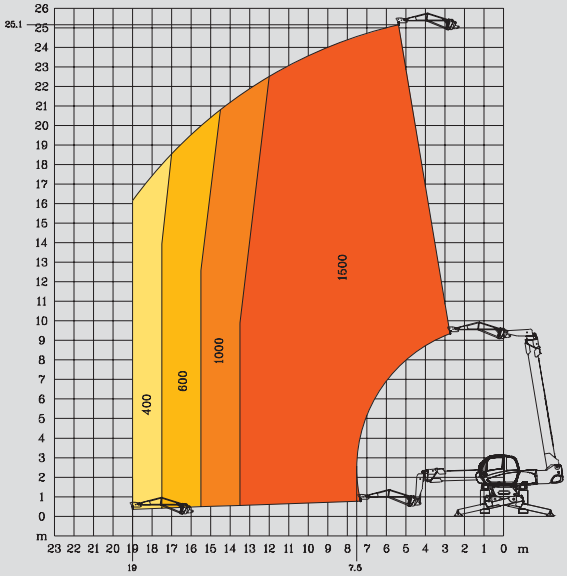

ROTATION SUR STABILISATEURS DÉPLOYÉS AVEC NACELLE ORH STANDARD 2,25/4 m

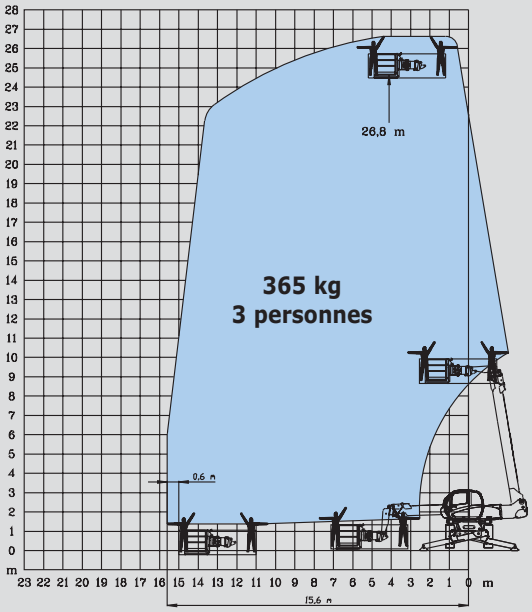

ROTATION SUR STABILISATEURS DÉPLOYÉS AVEC NACELLE 1000 KG 2,25/4 m

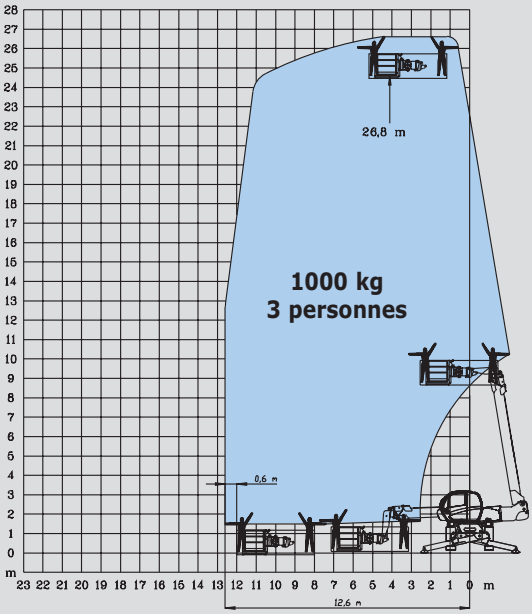

ROTATION SUR STABILISATEURS DÉPLOYÉS AVEC NACELLE AERIAL JIB 2 ZONE DE TRAVAIL EN NEGATIF

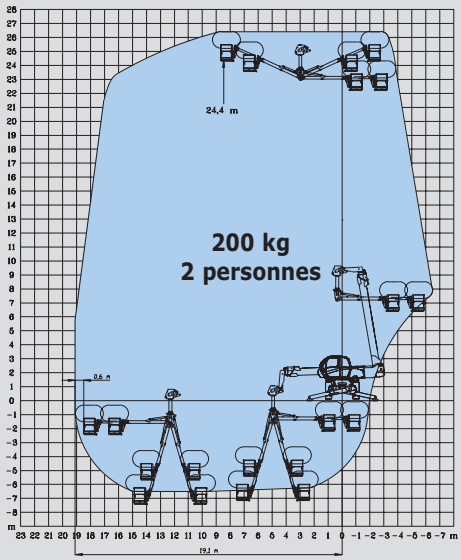

ROTATION SUR STABILISATEURS DÉPLOYÉS AVEC NACELLE AERIAL JIB 2 ZONE DE TRAVAIL EN POSITIF

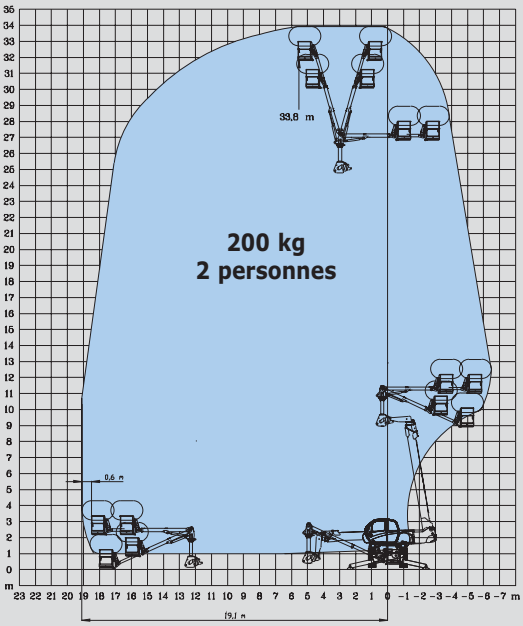

ROTATION SUR STABILISATEURS DÉPLOYÉS AVEC NACELLE AERIAL JIB

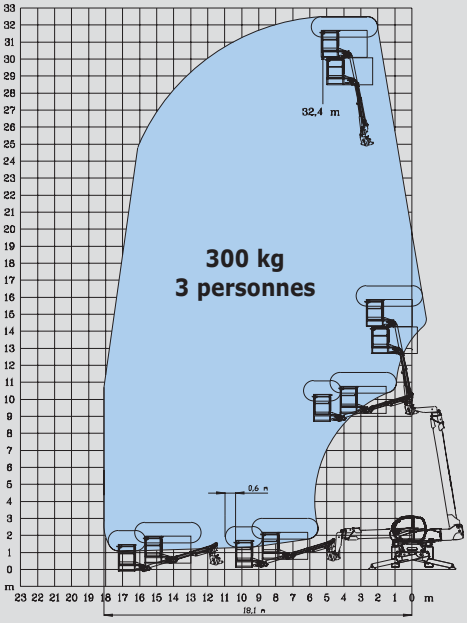

Etude et adaptation des équipements sur demande

MRT 2540 PRIVILEGE

Capacité de levage (sur stabilisateurs) .....4000 kg
à 500 mm du talon des fourches

Hauteur de levage : .....24,60 m

Pneumatiques
18 - 22,5

Fourches (mm)
Longueur 1200
Largeur x épaisseur .....150 X 50

Freins de service multidisques à bain d'huile
avec assistance hydraulique sur les 2 ponts
Frein de parking de type négatif

Moteur Mercedes-Benz
Type .....OM 904 LA (EURO 3)
Cylindrée.....4 cylindres - 4250 cm³
Puissance (ISO/TR 14396) .....150 cv/110 kw
580 Nm de 1200 à 1600 tr/mn
Refroidissement par eau
Injection directe

Transmission .....hydrostatique
à régulation en puissance (pompe à débit variable et
moteur hydrostatique à cylindrée variable)
Inverseur de marche .....électromagnétique
Boite de vitesses à 2 rapports
Vitesse de déplacement maxi.....36 km/h*
*Vitesse pouvant être limitée en fonction
des réglementations locales en vigueur

Correcteur de devers sur pont avant +/-8° (15%)
Pont arrière oscillant avec blocage hydraulique
automatique en rotation (supérieure à 15°)

4 stabilisateurs télescopiques
à commandes individuelles ou simultanées

Rotation totale et continue
Tourelle montée sur une couronne à denture intérieure
Joint tournant hydraulique
Joint tournant électrique

Hydraulique
3 pompes à engrenages : .....270 bars/160 l/mn

Commandes : 2 mono leviers à commande
électro-hydraulique proportionnelle "Danfoss"
pour tous les mouvements.

Réservoirs
Système de refroidissement .....18 l.
Huile moteur.....15 l.
Huile hydraulique.....200 l.
Carburant .....230 l.

Poids à vide (avec fourches) .....17165 kg
Largeur hors tout .....2,43 m
Hauteur hors tout.....3,05 m
Longueur hors tout.....7,82 m
Garde au sol.....0,37 m
Effort de traction .....8200 daN

Contrôleur d'état de charge en standard
(norme grue mobile)

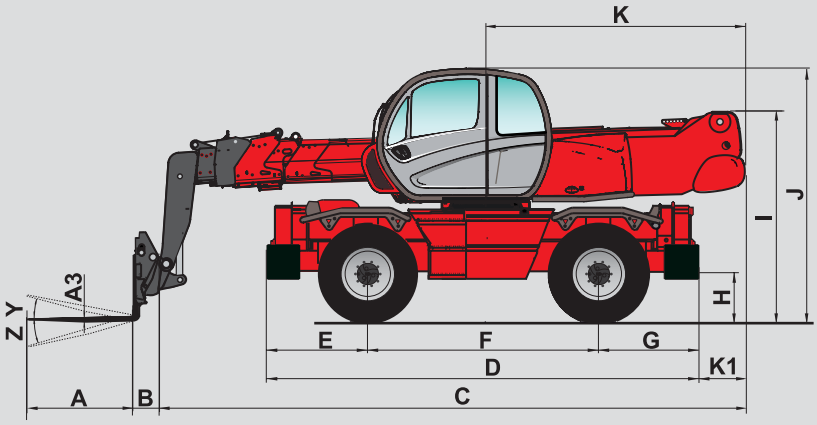

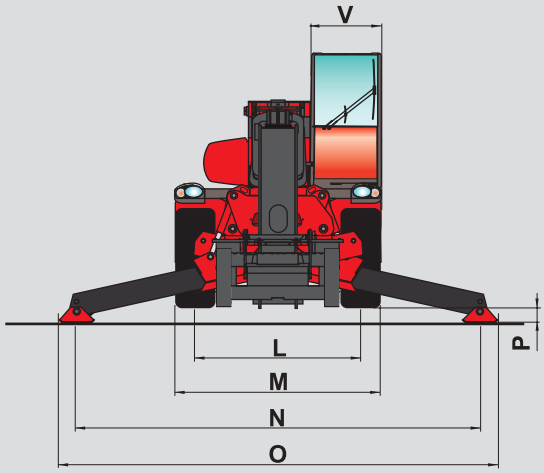

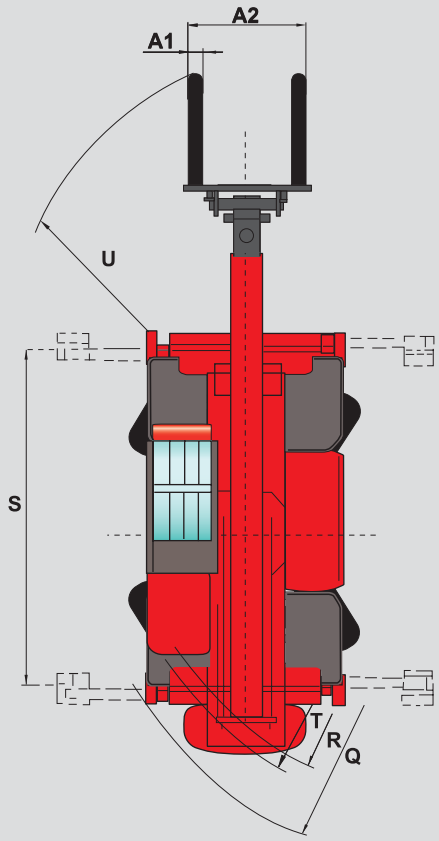

A	1200
A1	150
A2	1320
A3	50
B	290
C	7530
D	5050
E	1155
F	2750
G	1155
H	380
I	2485
J	3050
K	2985
K1	485
L	1930
M	2425
N	4700
O	5100
P	150
Q	4500
R	3800
S	4550
T	4040
U	6700
V	950
Y	12°
Z	105°

mm

Les spécifications portées n'engagent pas le constructeur et peuvent être modifiées sans préavis.
Les Manitou présentés dans cette brochure peuvent comporter des équipements optionnels.
*Selon les pays, la valeur maxi autorisée sur les routes ouvertes à la circulation publique, peut être limitée. (25 km/h pour la France).

CE

MANITOU BF
B.P. 249 - 44158 Ancenis Cedex France - Tél. : 33 (0) 2 40 09 10 11
Fax commercial france : 02 40 09 10 96 / Export : 33 2 40 09 10 97
www.manitou.com

700385FR-A - 04/07

MANITOU