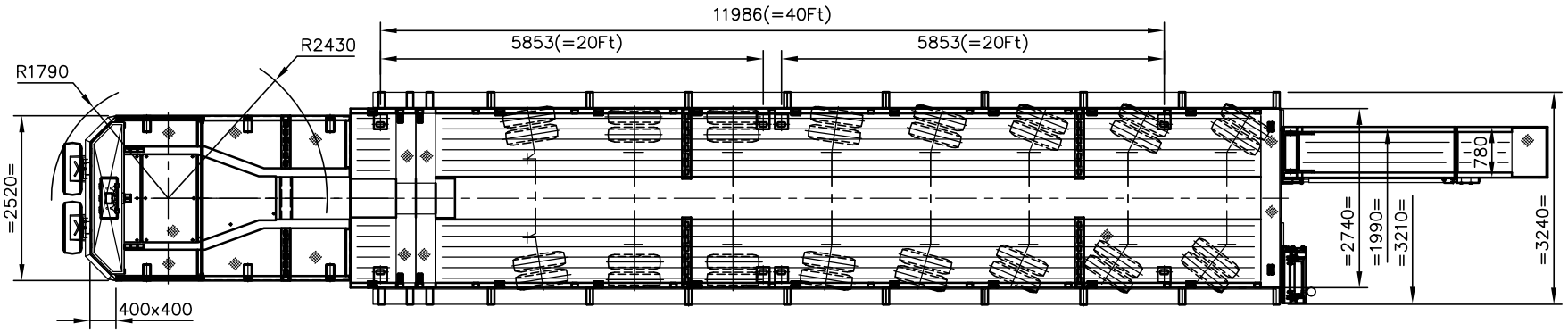

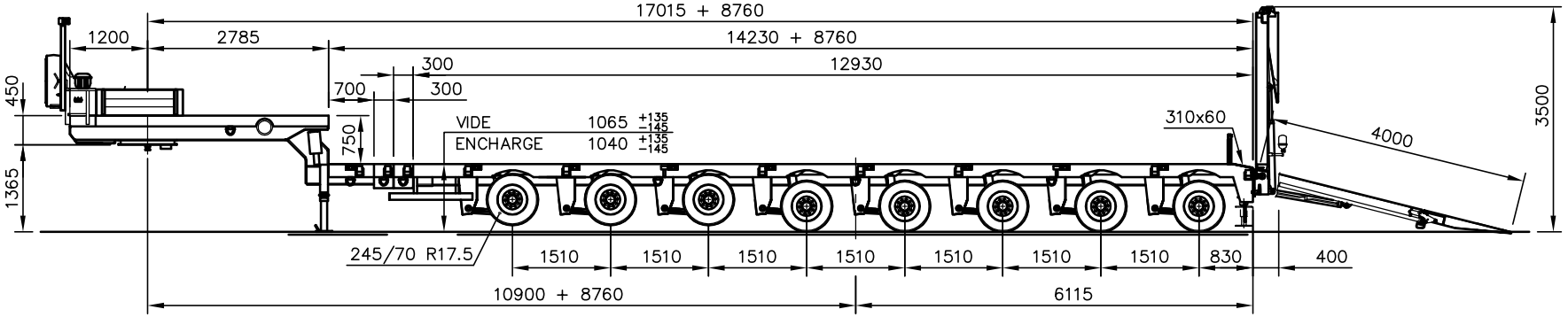

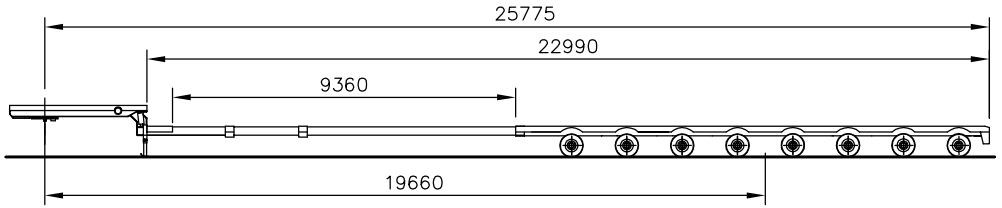

ALL RIGHTS RESERVED REPRODUCTION OR DISCLOSURE TO THIRD PARTIES OF THIS DOCUMENT OR ANY PART THEREOF IS NOT PERMITTED, EXCEPT WITH THE PRIOR AND EXPRESS WRITTEN PERMISSION OF ROYAL NOOTEBOOM TRAILERS B.V. WIJCHEN, HOLLAND.

TOLERANTIE Wanneer geen tolerantie aangegeven geldt ± 1mm

DATUM	16/03/10	MCO-121-08V	PROJEKTIE
GET.	TBER	vo 008782 (01) S.R.T.I.	
GEC.			
NOOTEBOOM	OPMERKING	ACUUT VAN 3250317	FORMAAT A2
		TEK.LIJST	
WIJCHEN HOLLAND		SCHAAL 1:50 / 1:100	TEK.NR: 3416088

WIJZIGING	PAR.	DATUM	WIJZ.LTR